K-HM88542/K-HM88510

产品尺寸参数

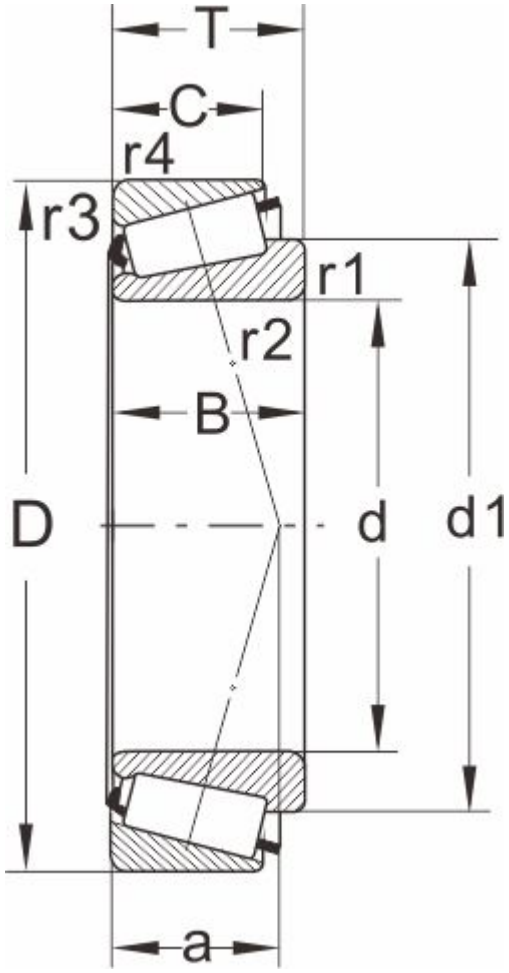

型号	K-HM88542/K-HM88510
所属系列	HM88500

外形尺寸（mm）

d	31.750,1.2500
D	73.025
T	29.37
d1	56.9
B	27.783
C	23.02
r1.2 min	1.3
r3.4 min	3.3
a	23

额定负荷(KN)

动负荷	70.4
静负荷	95

疲劳负荷

pu	10.4

极限速度

油润滑	5000
脂润滑	6700
重量(kg)	0.62

邻接和圆角尺寸（mm）

da max	42
db min	39.5
Da min	55
Da max	61.5

Db min	69
Cb min	3
Ca min	6
ra max	1
rb max	3

计算系数

e	0.54
Y	1.1
Y0	0.6