K-HM89443/K-HM89410

产品尺寸参数

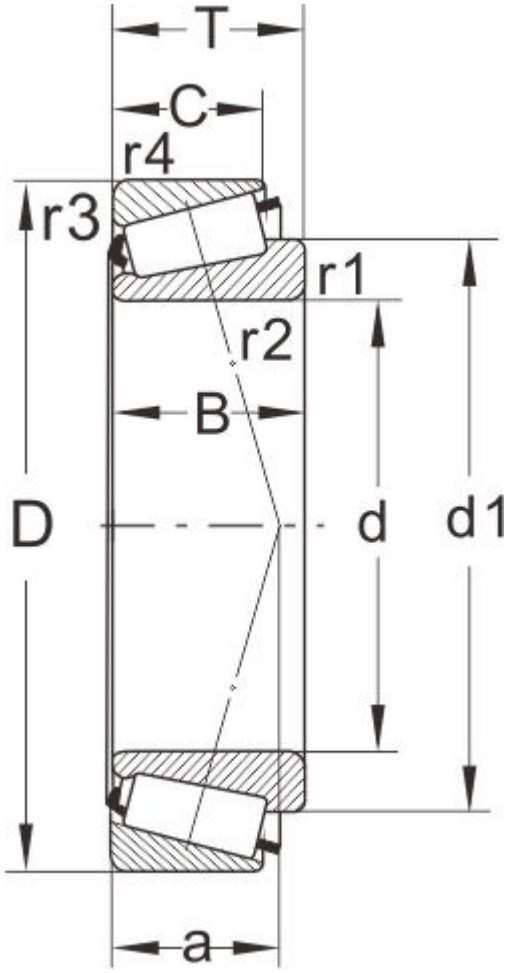

型号	K-HM89443/K-HM89410
所属系列	HM89400

外形尺寸（mm）

d	33.338,1.3125
D	76.2
T	29.37
d1	59.3
B	28.575
C	23.02
r1.2 min	0.8
r3.4 min	3.3
a	23

额定负荷(KN)

动负荷	78.1
静负荷	106

疲劳负荷

pu	11.8

极限速度

油润滑	4800
脂润滑	6300
重量(kg)	0.68

邻接和圆角尺寸（mm）

da max	44
db min	40
Da min	58
Da max	64.5

Db min	72
Cb min	3
Ca min	3
ra max	0.6
rb max	3

计算系数

e	0.54
Y	1.1
Y0	0.6