K-HM907643/K-HM907614

产品尺寸参数

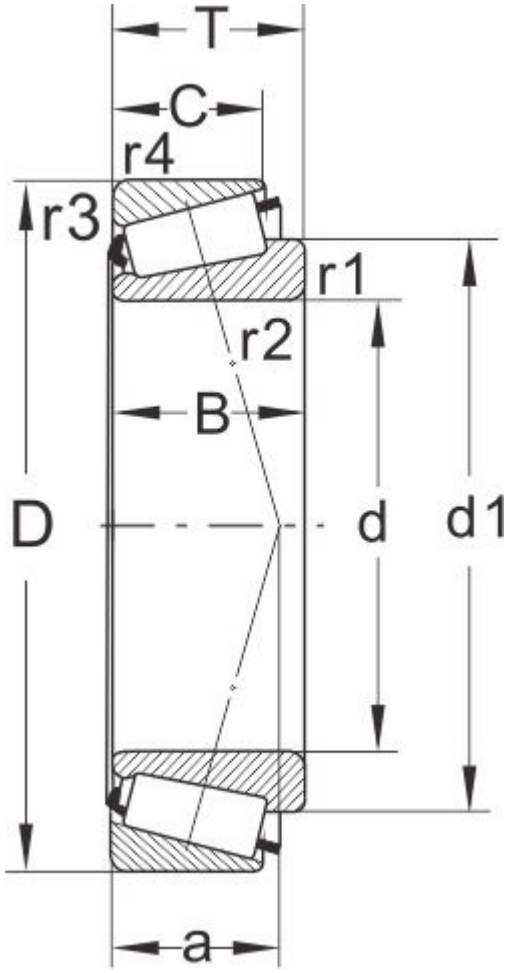

型号	K-HM907643/K-HM907614
所属系列	HM907600

外形尺寸（mm）

d	50.800,2.0000(cont.)
D	111.125
T	30.162
d1	85.6
B	28.575
C	20.638
r1.2 min	3.5
r3.4 min	3.3
a	36

额定负荷(KN)

动负荷	105
静负荷	140

疲劳负荷

pu	16.3

极限速度

油润滑	3000
脂润滑	4000
重量(kg)	1.35

邻接和圆角尺寸（mm）

da max	65
db min	63.5
Da min	83

Da max	98.5
Db min	103
Cb min	4
Ca min	9.5
ra max	3
rb max	3

计算系数

e	0.88
Y	0.68
Y0	0.4