K-HM911245/K-HM911210

产品尺寸参数

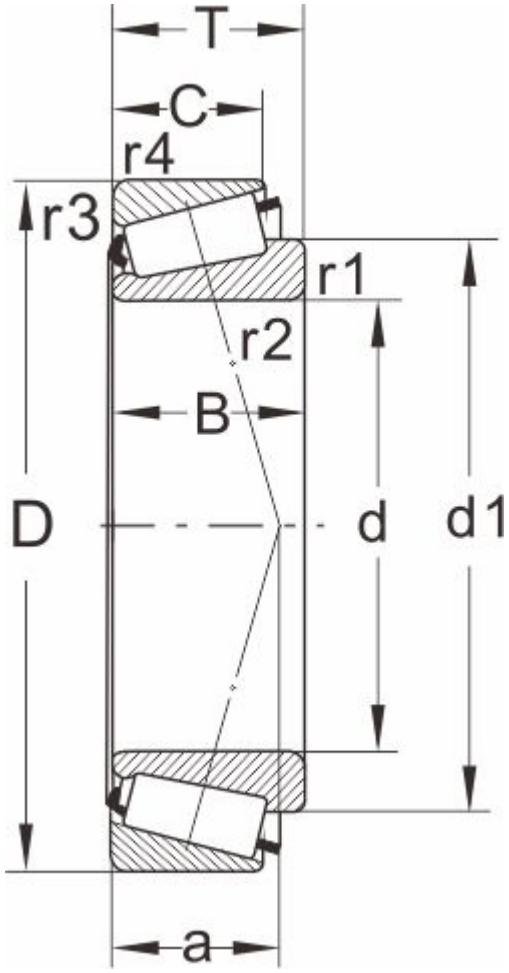

型号	K-HM911245/K-HM911210
所属系列	HM911200

外形尺寸（mm）

d	60.325,2.3750
D	130.175
T	36.512
d1	97.2
B	33.338
C	23.812
r1.2 min	5
r3.4 min	3.3
a	40

额定负荷(KN)

动负荷	151
静负荷	180

疲劳负荷

pu	22.4

极限速度

油润滑	2600
脂润滑	3600
重量(kg)	2.1

邻接和圆角尺寸（mm）

da max	74
db min	76.5
Da min	102

Da max	117.5
Db min	124
Cb min	4
Ca min	12.5
ra max	4
rb max	3

计算系数

e	0.83
Y	0.72
Y0	0.4