K-L102849/K-L102810

产品尺寸参数

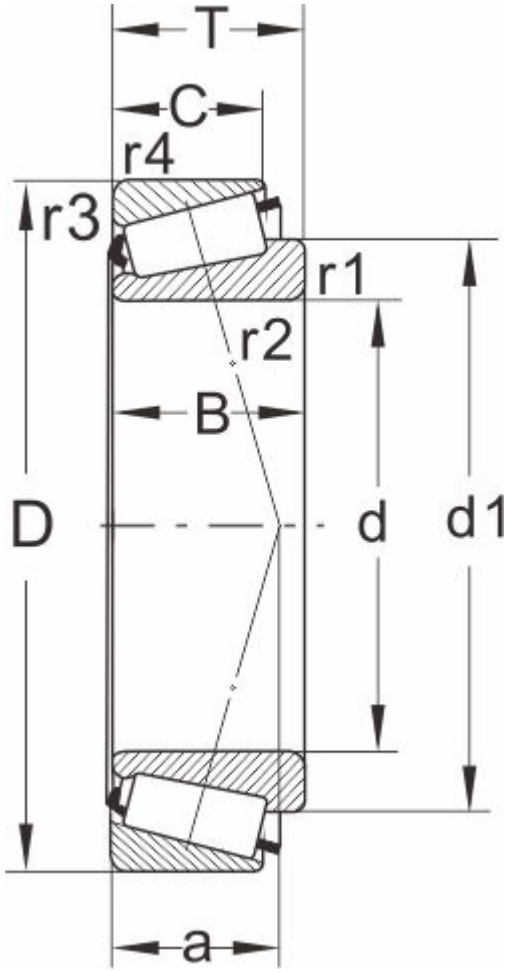

型号	K-L102849/K-L102810
所属系列	L102800

外形尺寸（mm）

d	44.450,1.7500
D	73.025
T	18.258
d1	58.5
B	18.258
C	15.083
r1.2 min	1.5
r3.4 min	1.5
a	14

额定负荷(KN)

动负荷	48.4
静负荷	67

疲劳负荷

pu	7.35

极限速度

油润滑	5000
脂润滑	6700
重量(kg)	0.29

邻接和圆角尺寸（mm）

da max	51
db min	52.5
Da min	65
Da max	65

Db min	68
Cb min	3
Ca min	3
ra max	1
rb max	1

计算系数

e	0.31
Y	1.9
Y0	1.1