K-L183449/K-L183410

产品尺寸参数

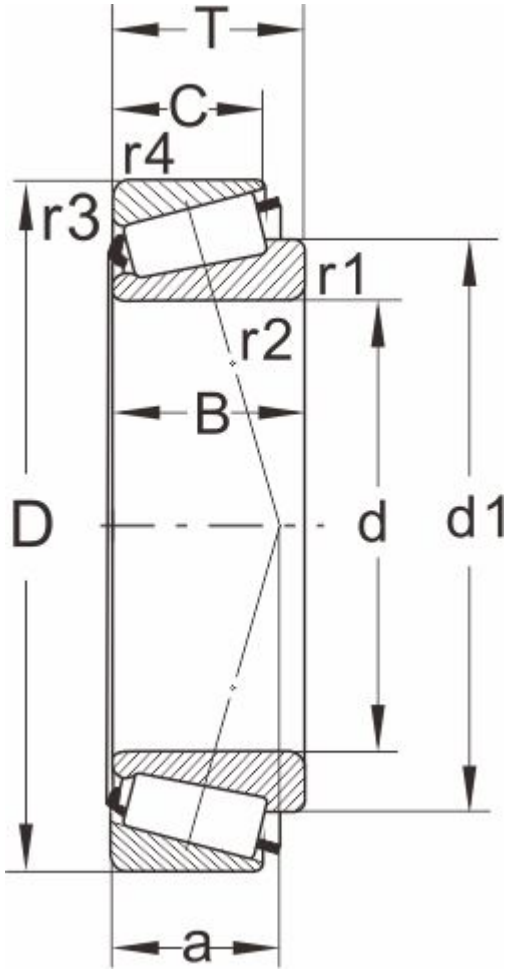

型号	K-L183449/K-L183410
所属系列	L183400

外形尺寸（mm）

d	762.000,30.0000
D	889
T	88.9
d1	822
B	88.9
C	72
r1.2 min	3.3
r3.4 min	3.3
a	123

额定负荷(KN)

动负荷	1870
静负荷	5850

疲劳负荷

pu	380

极限速度

油润滑	260
脂润滑	360
重量(kg)	92.5

邻接和圆角尺寸（mm）

da max	785
db min	784
Da min	854
Da max	867

Db min	872
Cb min	16
Ca min	16.5
ra max	3
rb max	3

计算系数

e	0.3
Y	2
Y0	1.1