K-LM241147/K-LM241110

产品尺寸参数

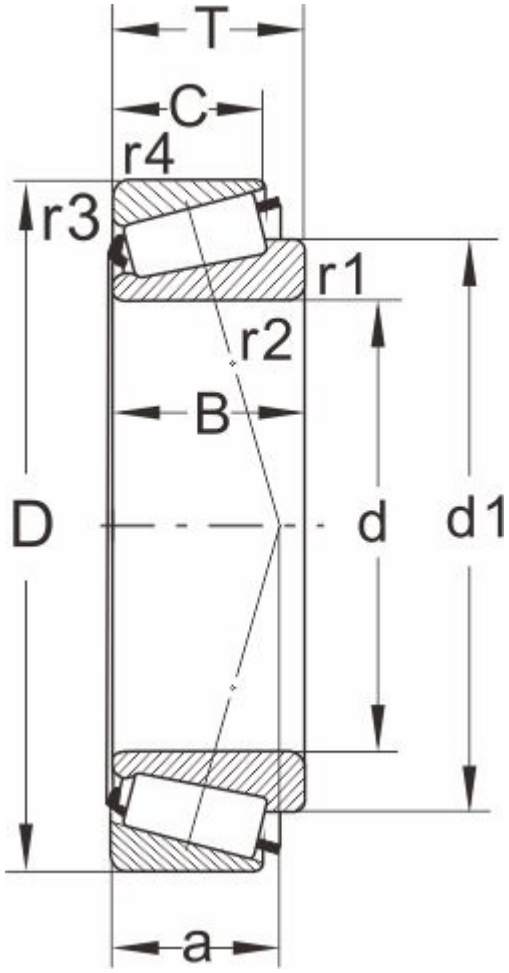

型号	K-LM241147/K-LM241110
所属系列	LM241100

外形尺寸（mm）

d	200.025,7.8750
D	276.225
T	42.862
d1	237
B	46.038
C	34.133
r1.2 min	3.5
r3.4 min	3.3
a	45

额定负荷(KN)

动负荷	391
静负荷	780

疲劳负荷

pu	73.5

极限速度

油润滑	1000
脂润滑	1500
重量(kg)	7.7

邻接和圆角尺寸（mm）

da max	220
db min	216
Da min	257

Da max	260.5
Db min	265
Cb min	6
Ca min	8.5
ra max	3
rb max	3

计算系数

e	0.31
Y	1.9
Y0	1.1