K-LM300849/K-LM300811

产品尺寸参数

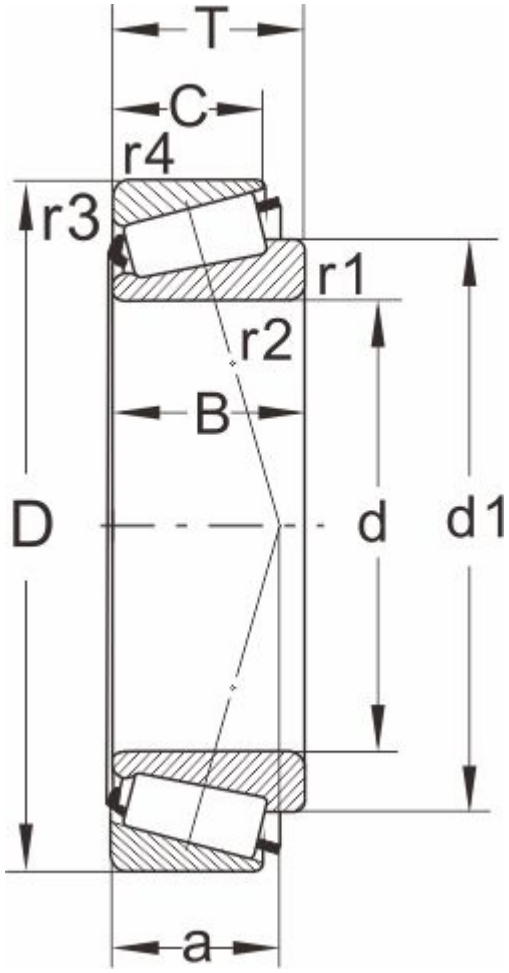

型号	K-LM300849/K-LM300811
所属系列	LM501300

外形尺寸（mm）

d	40.988,1.6137
D	67.975
T	17.5
d1	54.3
B	18
C	13.5
r1.2 min	3.6
r3.4 min	1.5
a	14

额定负荷(KN)

动负荷	44
静负荷	58.5

疲劳负荷

pu	6.3

极限速度

油润滑	5300
脂润滑	7000
重量(kg)	0.24

邻接和圆角尺寸（mm）

da max	48
db min	53
Da min	64

Da max	60
Db min	64
Cb min	3
Ca min	4
ra max	3.5
rb max	1

计算系数

e	0.35
Y	1.7
Y0	0.9