K-LM361649/K-LM361610

产品尺寸参数

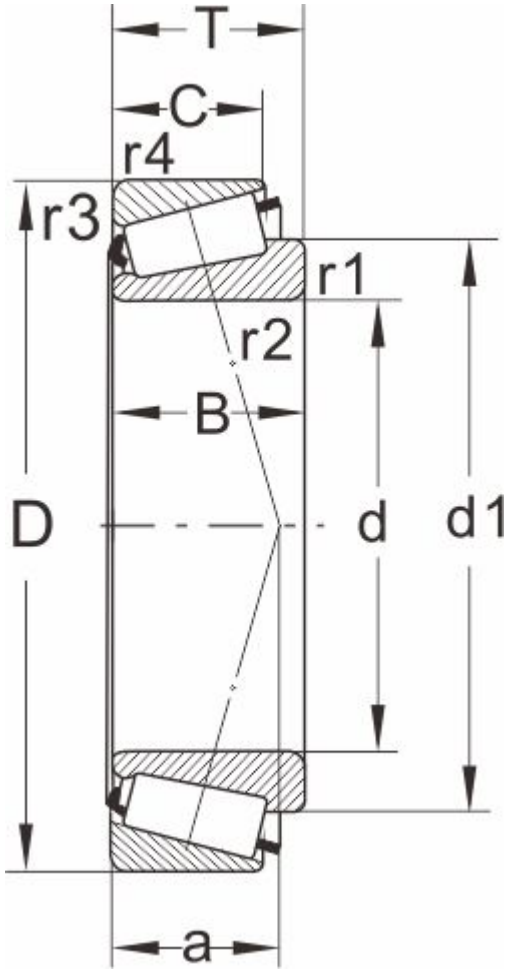

型号	K-LM361649/K-LM361610
所属系列	LM361600

外形尺寸（mm）

d	343.154,13.5100
D	450.85
T	66.675
d1	394
B	66.675
C	52.388
r1.2 min	8.5
r3.4 min	3.5
a	75

额定负荷(KN)

动负荷	935
静负荷	2200

疲劳负荷

pu	180

极限速度

油润滑	670
脂润滑	900
重量(kg)	28

邻接和圆角尺寸（mm）

da max	365
db min	371.5
Da min	417

Da max	432.5
Db min	434
Cb min	12
Ca min	14
ra max	8
rb max	3

计算系数

e	0.35
Y	1.7
Y0	0.9