K-LM451347/K-M451310

产品尺寸参数

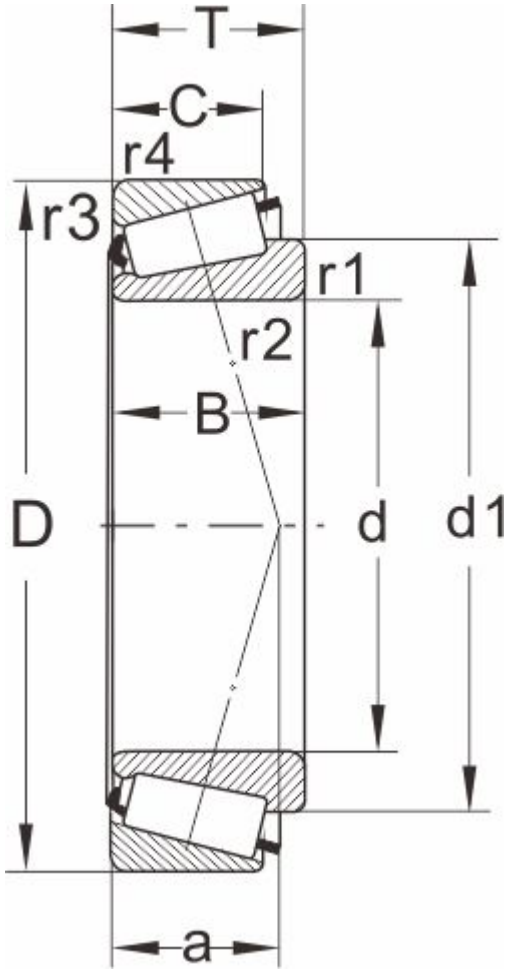

型号	K-LM451347/K-M451310
所属系列	LM451300

外形尺寸（mm）

d	265.000,10.4331
D	355.6
T	57.15
d1	310
B	62
C	44.45
r1.2 min	3.5
r3.4 min	3.3
a	62

额定负荷(KN)

动负荷	644
静负荷	1400

疲劳负荷

pu	125

极限速度

油润滑	850
脂润滑	1200
重量(kg)	16

邻接和圆角尺寸（mm）

da max	285
db min	282
Da min	329
Da max	339

Db min	343
Cb min	10
Ca min	12.5
ra max	3
rb max	3

计算系数

e	0.35
Y	1.7
Y0	0.9