K-LM501349/K-LM501311

产品尺寸参数

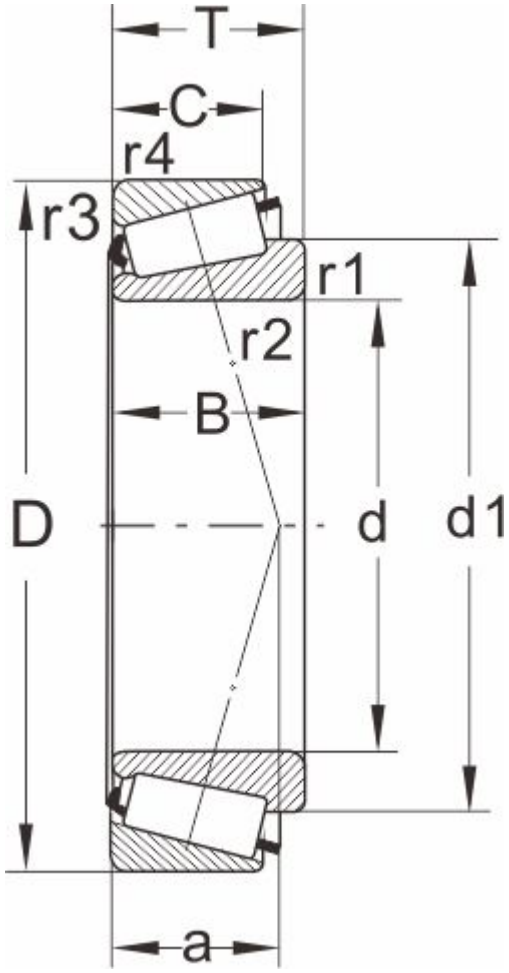

型号	K-LM501349/K-LM501311
所属系列	LM501300

外形尺寸（mm）

d	41.275,1.6250
D	73.431
T	23.012
d1	56.6
B	19.812
C	18.186
r1.2 min	3.5
r3.4 min	2.3
a	16

额定负荷(KN)

动负荷	55
静负荷	69.5

疲劳负荷

pu	7.8

极限速度

油润滑	4800
脂润滑	6300
重量(kg)	0.37

邻接和圆角尺寸（mm）

da max	48
db min	53.5
Da min	64

Da max	65
Db min	69
Cb min	4
Ca min	4.5
ra max	3
rb max	2

计算系数

e	0.4
Y	1.5
Y0	0.8