K-LM503349/K-LM503310

产品尺寸参数

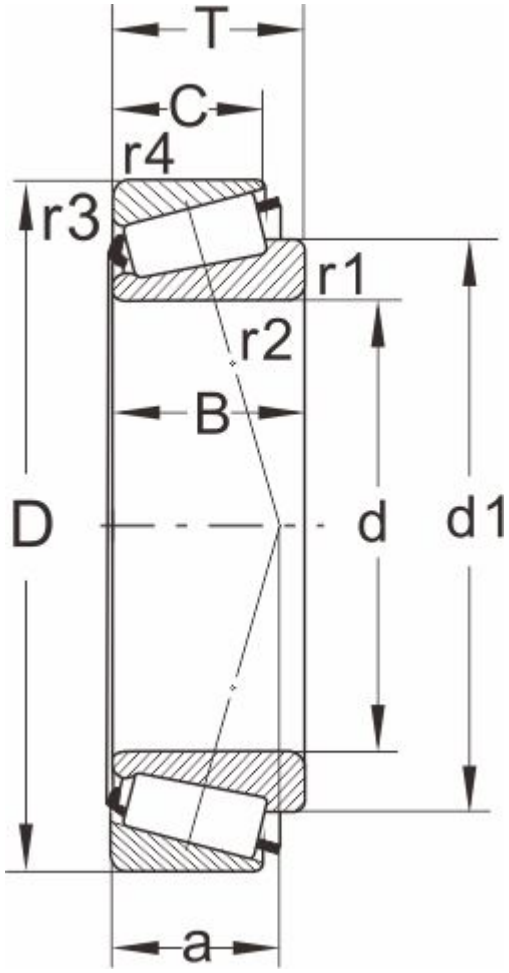

型号	K-LM503349/K-LM503310
所属系列	LM503300

外形尺寸（mm）

d	45.987,1.8105
D	74.976
T	18
d1	60.4
B	18
C	14
r1.2 min	2.3
r3.4 min	1.5
a	16

额定负荷(KN)

动负荷	50.1
静负荷	71

疲劳负荷

pu	7.65

极限速度

油润滑	4800
脂润滑	6300
重量(kg)	0.31

邻接和圆角尺寸（mm）

da max	53
db min	55.5
Da min	67

Da max	67
Db min	91
Cb min	2
Ca min	4
ra max	2
rb max	1

计算系数

e	0.4
Y	1.5
Y0	0.8