K-LM603049/K-LM603011

产品尺寸参数

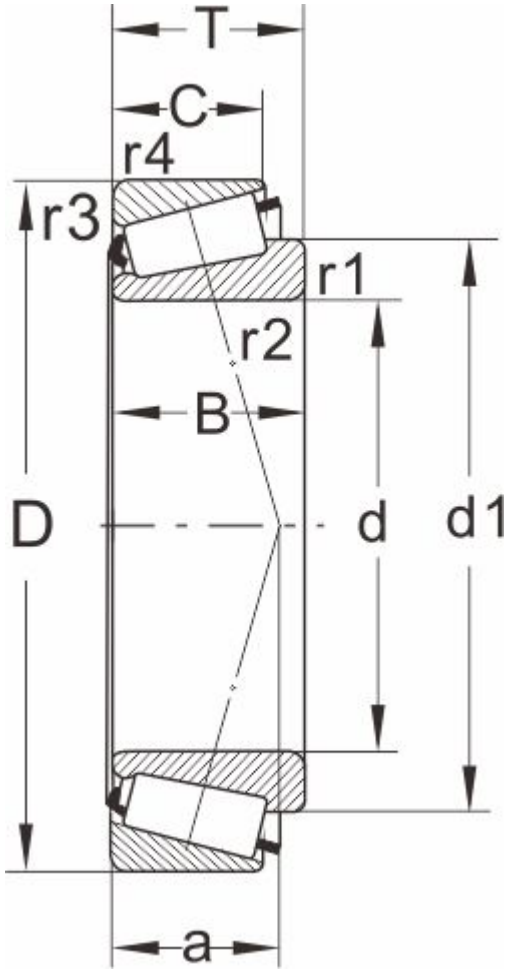

型号	K-LM603049/K-LM603011
所属系列	LM603000

外形尺寸（mm）

d	45.242,1.7812
D	77.788
T	19.842
d1	60.9
B	19.842
C	15.08
r1.2 min	3.5
r3.4 min	0.8
a	17

额定负荷(KN)

动负荷	53.9
静负荷	68.5

疲劳负荷

pu	7.8

极限速度

油润滑	4800
脂润滑	6300
重量(kg)	0.37

邻接和圆角尺寸（mm）

da max	52
db min	57.5
Da min	68

Da max	71
Db min	74
Cb min	4
Ca min	4.5
ra max	3
rb max	0.6

计算系数

e	0.43
Y	1.4
Y0	0.8