K-LM67048/K-LM67010

产品尺寸参数

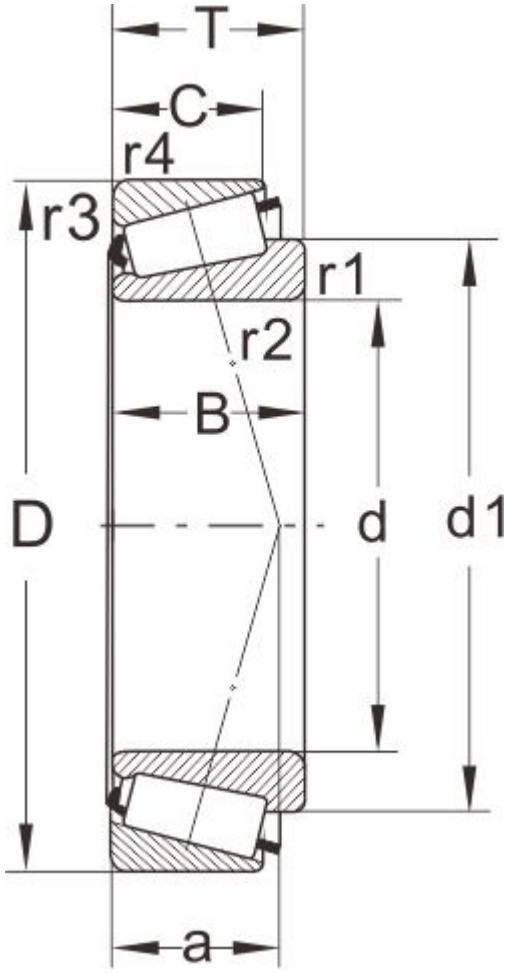

型号	K-LM67048/K-LM67010
所属系列	LM37000

外形尺寸（mm）

d	31.750,1.2500
D	59.131
T	15.876
d1	44.9
B	16.764
C	11.811
r1.2 min	3.6
r3.4 min	1.3
a	13

额定负荷(KN)

动负荷	34.7
静负荷	41.5

疲劳负荷

pu	4.4

极限速度

油润滑	6300
脂润滑	8500
重量(kg)	0.18

邻接和圆角尺寸（mm）

da max	38
db min	44.5
Da min	51
Da max	52

Db min	55
Cb min	3
Ca min	4
ra max	3.5
rb max	1

计算系数

e	0.4
Y	1.5
Y0	0.8