K-LM742747A/K-LM742710

产品尺寸参数

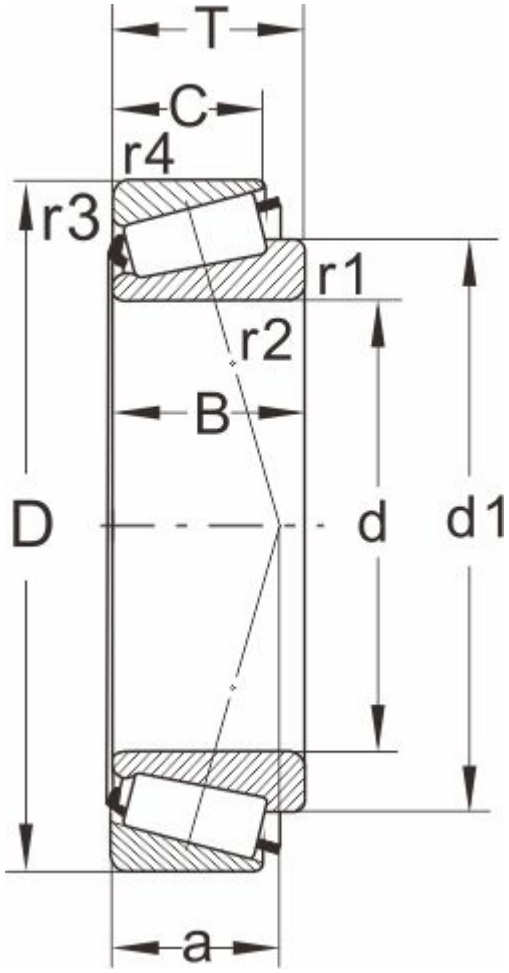

型号	K-LM742747A/K-LM742710
所属系列	LM742700

外形尺寸（mm）

d	216.713,8.5320
D	285.75
T	46.038
d1	253
B	49.212
C	34.925
r1.2 min	3.5
r3.4 min	3.3
a	60

额定负荷(KN)

动负荷	352
静负荷	780

疲劳负荷

pu	69.5

极限速度

油润滑	1000
脂润滑	1500
重量(kg)	7.85

邻接和圆角尺寸（mm）

da max	230
db min	233
Da min	261

Da max	270
Db min	277
Cb min	7
Ca min	11
ra max	3
rb max	3

计算系数

e	0.48
Y	1.25
Y0	0.7