K-LM806649/K-LM906610

产品尺寸参数

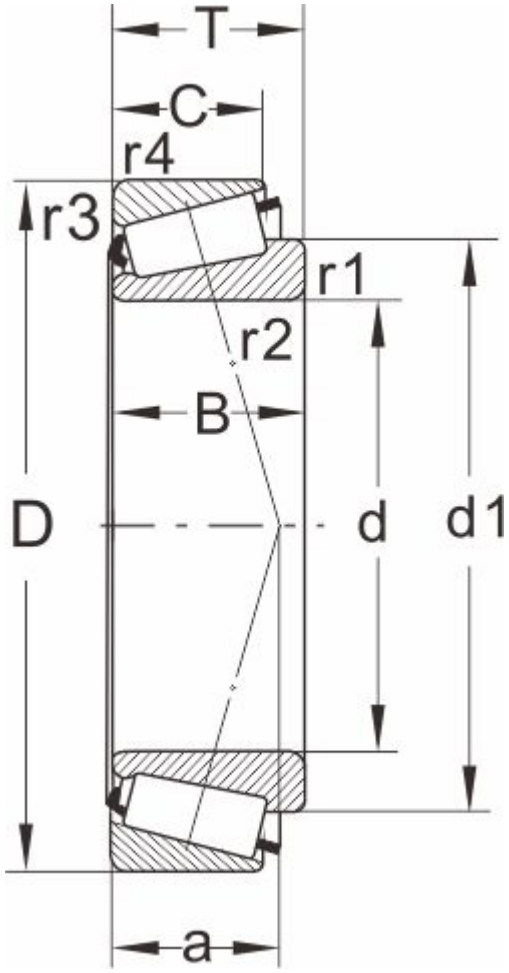

型号	K-LM806649/K-LM906610
所属系列	LM806600

外形尺寸（mm）

d	53.975,2.1250
D	88.9
T	19.05
d1	71.6
B	19.05
C	13.492
r1.2 min	2.3
r3.4 min	2
a	21

额定负荷(KN)

动负荷	58.3
静负荷	78

疲劳负荷

pu	9

极限速度

油润滑	4000
脂润滑	5300
重量(kg)	0.44

邻接和圆角尺寸（mm）

da max	62
db min	64
Da min	78

Da max	78.5
Db min	84
Cb min	4
Ca min	5.5
ra max	2
rb max	1.5

计算系数

e	0.54
Y	1.1
Y0	0.6