K-LM814849A/K-LM814810

产品尺寸参数

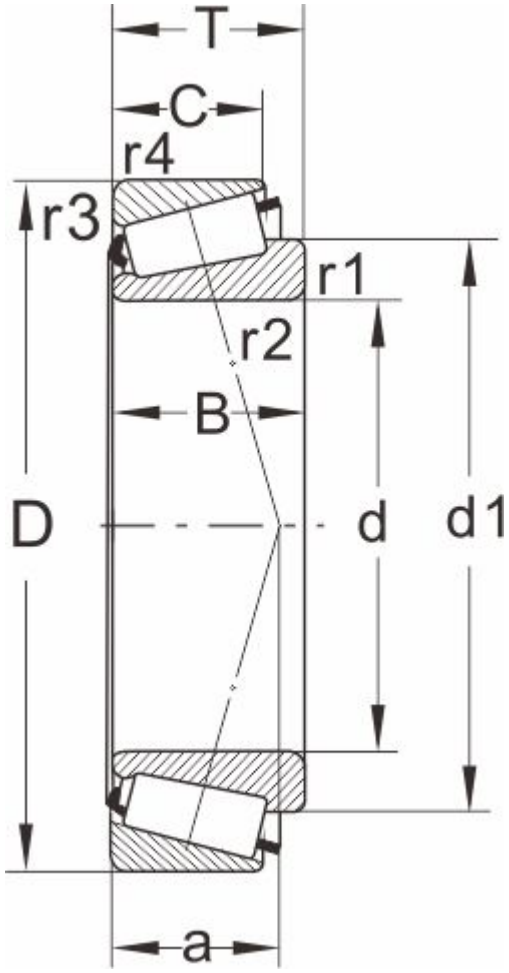

型号	K-LM814849A/K-LM814810
所属系列	LM814800

外形尺寸（mm）

d	77.788,3.0625
D	117.475
T	25.4
d1	98.7
B	25.4
C	19.05
r1.2 min	3.5
r3.4 min	3.3
a	28

额定负荷(KN)

动负荷	101
静负荷	163

疲劳负荷

pu	18.6

极限速度

油润滑	2800
脂润滑	3800
重量(kg)	0.93

邻接和圆角尺寸（mm）

da max	86
db min	91
Da min	104

Da max	105
Db min	113
Cb min	4
Ca min	6
ra max	3
rb max	3

计算系数

e	0.5
Y	1.2
Y0	0.7