K-M236849/K-M236810

产品尺寸参数

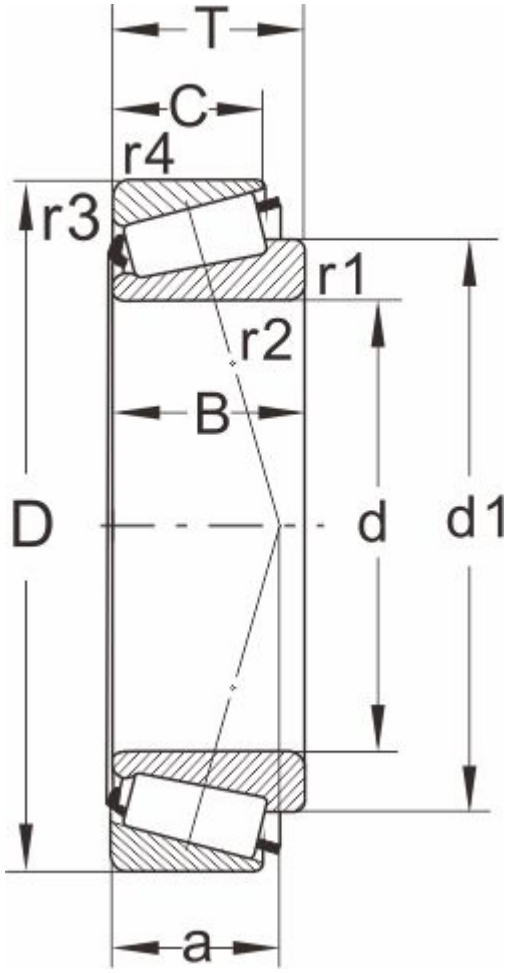

型号	K-M236849/K-M236810
所属系列	M236800

外形尺寸（mm）

d	177.800,7.0000
D	260.35
T	53.975
d1	216
B	53.975
C	41.275
r1.2 min	3.5
r3.4 min	3.3
a	47

额定负荷(KN)

动负荷	484
静负荷	900

疲劳负荷

pu	88

极限速度

油润滑	1200
脂润滑	1700
重量(kg)	9.35

邻接和圆角尺寸（mm）

da max	195
db min	193.5
Da min	235
Da max	245

Db min	247
Cb min	9
Ca min	12.5
ra max	3
rb max	3

计算系数

e	0.33
Y	1.8
Y0	1