K-M336949/K-M336912

产品尺寸参数

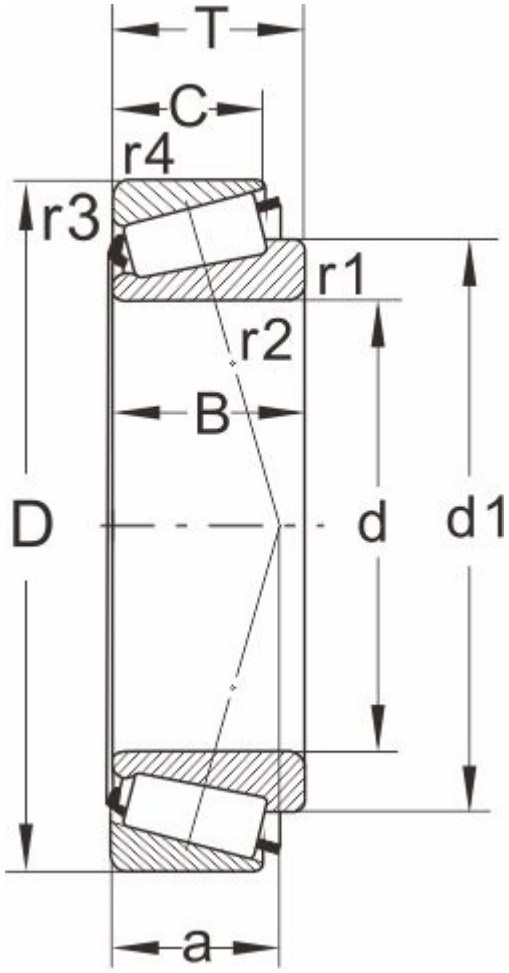

型号	K-M336949/K-M336912
所属系列	M336900

外形尺寸（mm）

d	179.934,7.0840
D	265.112
T	51.595
d1	217
B	57.15
C	38.895
r1.2 min	3.3
r3.4 min	3.3
a	47

额定负荷(KN)

动负荷	495
静负荷	880

疲劳负荷

pu	86.5

极限速度

油润滑	1200
脂润滑	1700
重量(kg)	9.4

邻接和圆角尺寸（mm）

da max	196
db min	495
Da min	240
Da max	250

Db min	251
Cb min	9
Ca min	12.5
ra max	3
rb max	3

计算系数

e	0.33
Y	1.8
Y0	1