K-M349549/K-M349510

产品尺寸参数

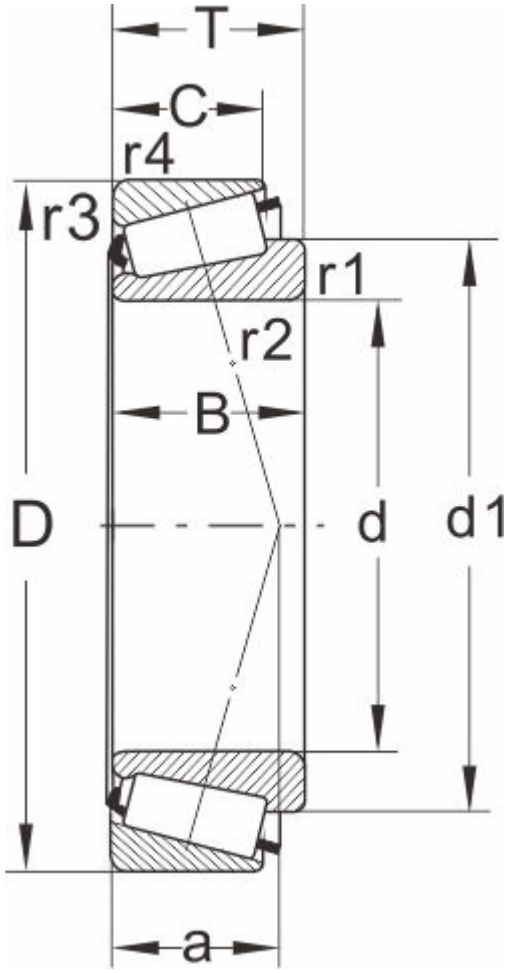

型号	K-M349549/K-M349510
所属系列	M349500

外形尺寸（mm）

d	257.175,10.1250
D	342.9
T	57.15
d1	297
B	57.15
C	44.45
r1.2 min	6.4
r3.4 min	3.3
a	60

额定负荷(KN)

动负荷	660
静负荷	1400

疲劳负荷

pu	125

极限速度

油润滑	850
脂润滑	1200
重量(kg)	47

邻接和圆角尺寸（mm）

da max	273
db min	868.5
Da min	318
Da max	326.5

Db min	331
Cb min	9
Ca min	12.5
ra max	6
rb max	3

计算系数

e	0.35
Y	1.7
Y0	0.9