NN 3014 K/M/W33

产品尺寸参数

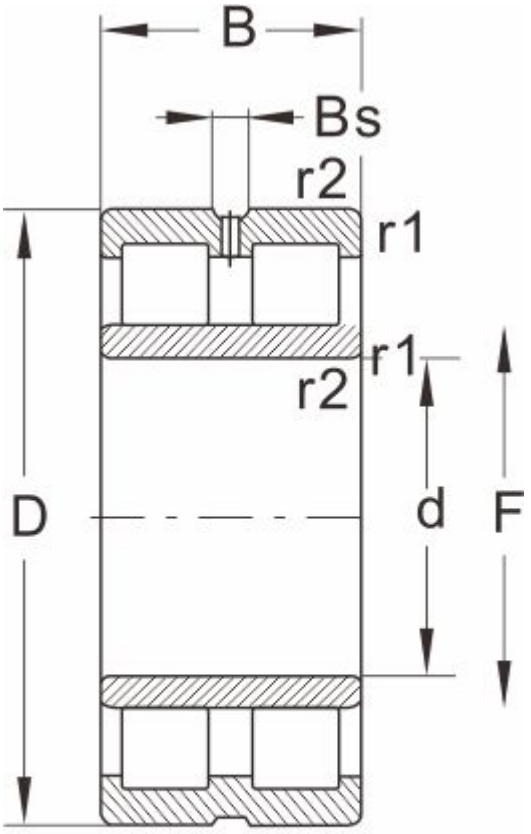

NNU...W33

型号	NN 3014 K/M/W33
外形尺寸(mm)	
d	70
D	110
B	30
r1 r2 min	1.1
基本额定载荷(kN)	
动荷载	98
静荷载	150
极限速度(rpm)	
脂润滑	7000
油润滑	8500
轴承尺寸	
E	100
F	--
Bs ≈	6.5
S ≈	2.3
重量 (kg)	1.1