# NN 3015 M/W33

## 产品尺寸参数

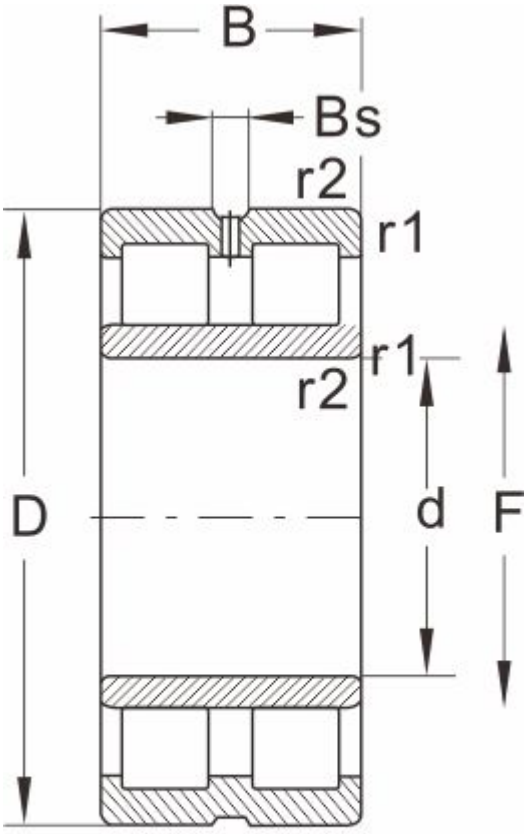


NNU...W33

| 型号 | NN 3015 M/W33 |
|---|---|
| 外形尺寸(mm) | |
| d | 75 |
| D | 115 |
| B | 30 |
| r1 r2 min | 1.1 |
| 基本额定载荷(kN) | |
| 动荷载 | 100 |
| 静荷载 | 156 |
| 极限速度(rpm) | |
| 脂润滑 | 6700 |
| 油润滑 | 8000 |
| 轴承尺寸 | |
| E | 105 |
| F | -- |
| Bs ≈ | 6.5 |
| S ≈ | 2.3 |
| 重量 (kg) | 1.1 |