NN 3016 K/M/W33

产品尺寸参数

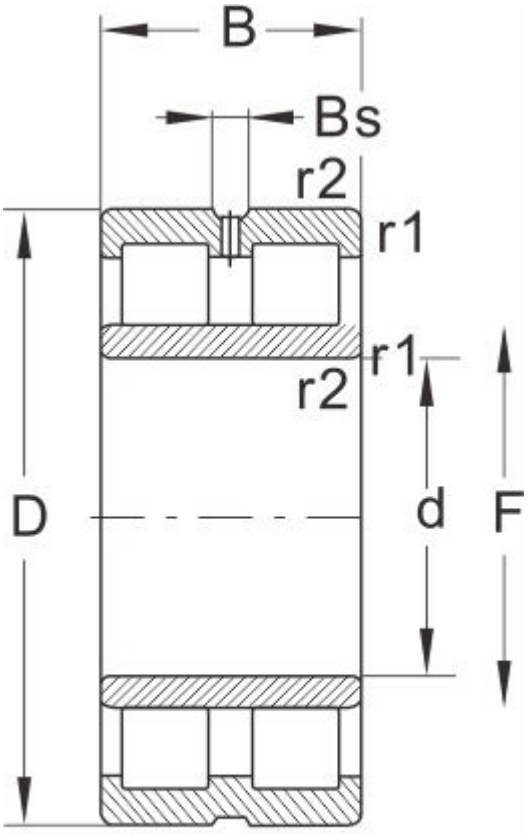

NNU...W33

型号	NN 3016 K/M/W33
外形尺寸(mm)	
d	80
D	125
B	34
r1 r2 min	1.1
基本额定载荷(kN)	
动荷载	120
静荷载	186
极限速度(rpm)	
脂润滑	6300
油润滑	7500
轴承尺寸	
E	113
F	--
Bs ≈	6.5
S ≈	2.5
重量 (kg)	1.6