NN 3018 M/W33

产品尺寸参数

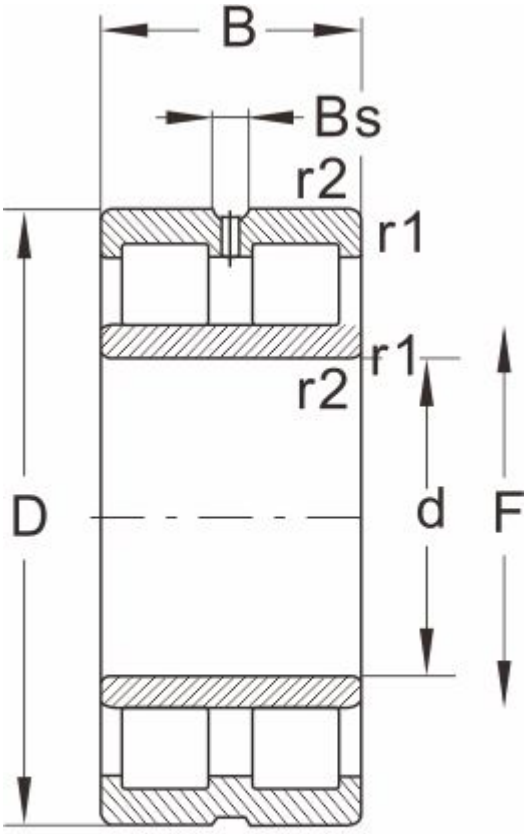

NNU...W33

型号	NN 3018 M/W33
外形尺寸(mm)	
d	90
D	140
B	37
r1 r2 min	1.5
基本额定载荷(kN)	
动荷载	140
静荷载	224
极限速度(rpm)	
脂润滑	5600
油润滑	6700
轴承尺寸	
E	127
F	--
Bs ≈	6.5
S ≈	2.5
重量 (kg)	2.1