NN 3019 M/W33

产品尺寸参数

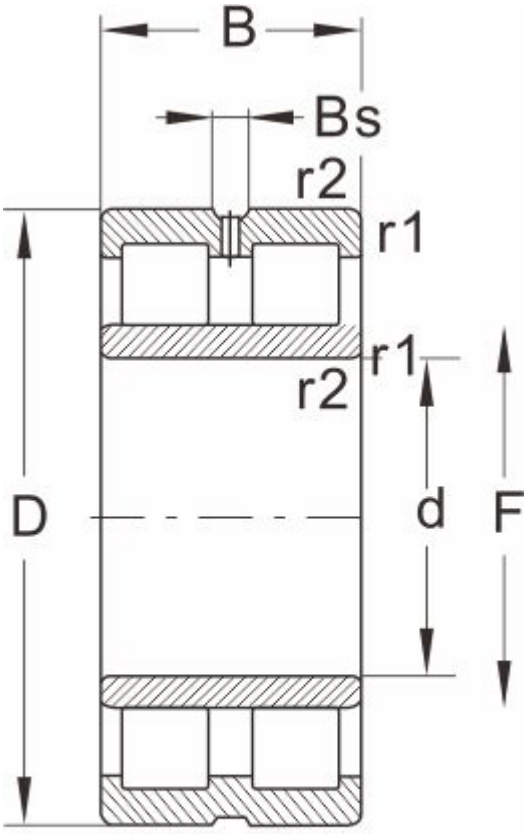

NNU...W33

型号	NN 3019 M/W33
外形尺寸(mm)	
d	95
D	145
B	37
r1 r2 min	1.5
基本额定载荷(kN)	
动荷载	143
静荷载	236
极限速度(rpm)	
脂润滑	5300
油润滑	6300
轴承尺寸	
E	132
F	--
Bs ≈	6.5
S ≈	2.5
重量 (kg)	2.3