NN 3028 K/M/W33

产品尺寸参数

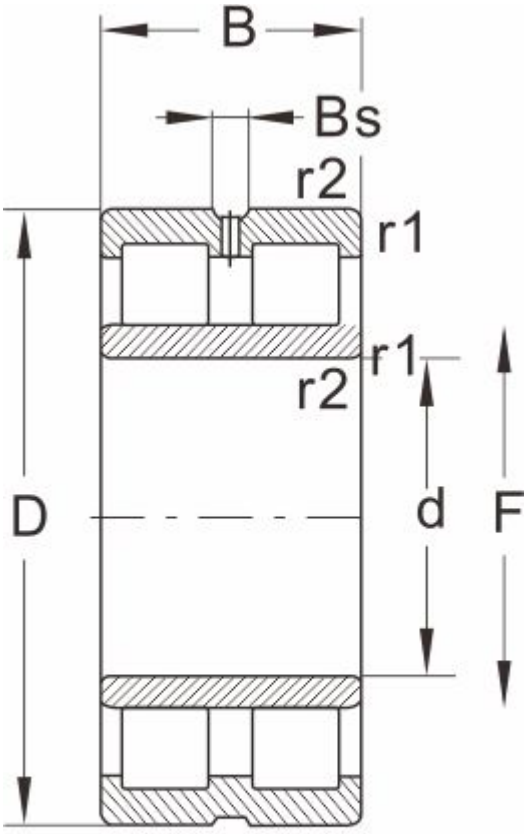

NNU...W33

型号	NN 3028 K/M/W33
外形尺寸(mm)	
d	140
D	210
B	53
r1 r2 min	2
基本额定载荷(kN)	
动荷载	300
静荷载	520
极限速度(rpm)	
脂润滑	3600
油润滑	4300
轴承尺寸	
E	192
F	--
Bs ≈	9.5
S ≈	3.35
重量 (kg)	6.5