NN 3032 M/W33

产品尺寸参数

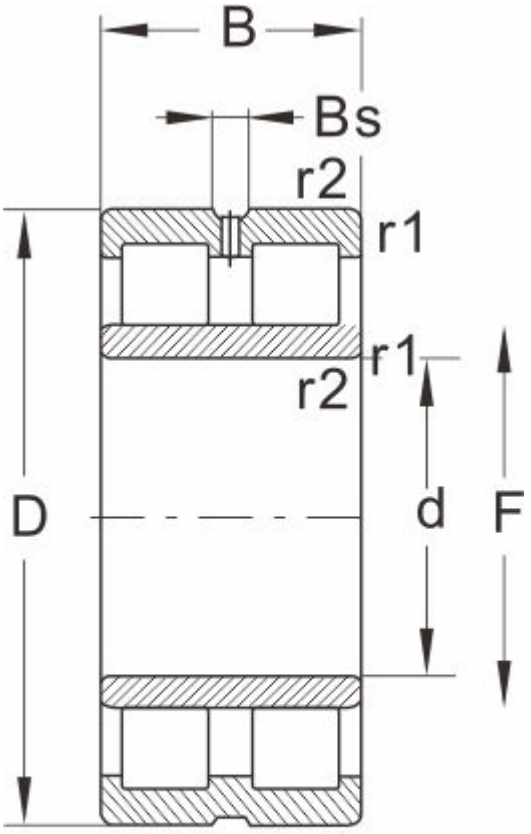

NNU...W33

型号	NN 3032 M/W33
外形尺寸(mm)	
d	160
D	240
B	60
r1 r2 min	2.1
基本额定载荷(kN)	
动荷载	375
静荷载	670
极限速度(rpm)	
脂润滑	3200
油润滑	3800
轴承尺寸	
E	219
F	--
Bs ≈	9.5
S ≈	4.2
重量 (kg)	9.6