NN 3034 M/W33

产品尺寸参数

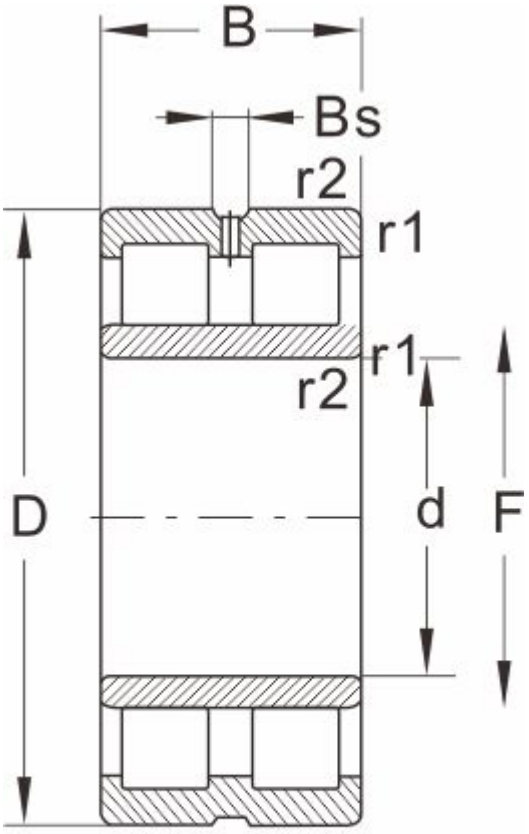

NNU...W33

型号	NN 3034 M/W33
外形尺寸(mm)	
d	170
D	260
B	67
r1 r2 min	2.1
基本额定载荷(kN)	
动荷载	450
静荷载	800
极限速度(rpm)	
脂润滑	3000
油润滑	3600
轴承尺寸	
E	236
F	--
Bs ≈	9.5
S ≈	4.5
重量 (kg)	13