NN 3038 M/W33

产品尺寸参数

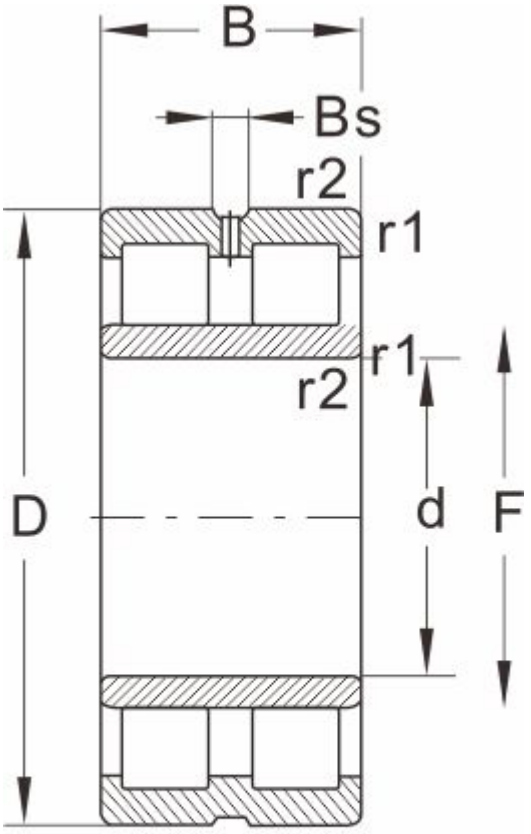

NNU...W33

型号	NN 3038 M/W33
外形尺寸(mm)	
d	190
D	290
B	75
r1 r2 min	2.1
基本额定载荷(kN)	
动荷载	585
静荷载	1040
极限速度(rpm)	
脂润滑	2600
油润滑	3200
轴承尺寸	
E	265
F	--
Bs ≈	12.2
S ≈	4.8
重量 (kg)	18