NN 3040 M/W33

产品尺寸参数

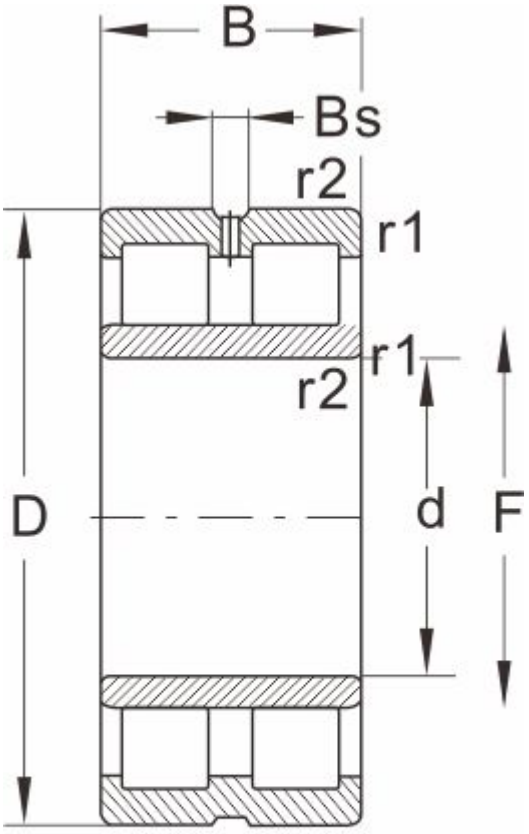

NNU...W33

型号	NN 3040 M/W33
外形尺寸(mm)	
d	200
D	310
B	82
r1 r2 min	2.1
基本额定载荷(kN)	
动荷载	655
静荷载	1200
极限速度(rpm)	
脂润滑	2400
油润滑	3000
轴承尺寸	
E	282
F	--
Bs ≈	12.2
S ≈	5.3
重量 (kg)	23