NN 3048 K/M/W33

产品尺寸参数

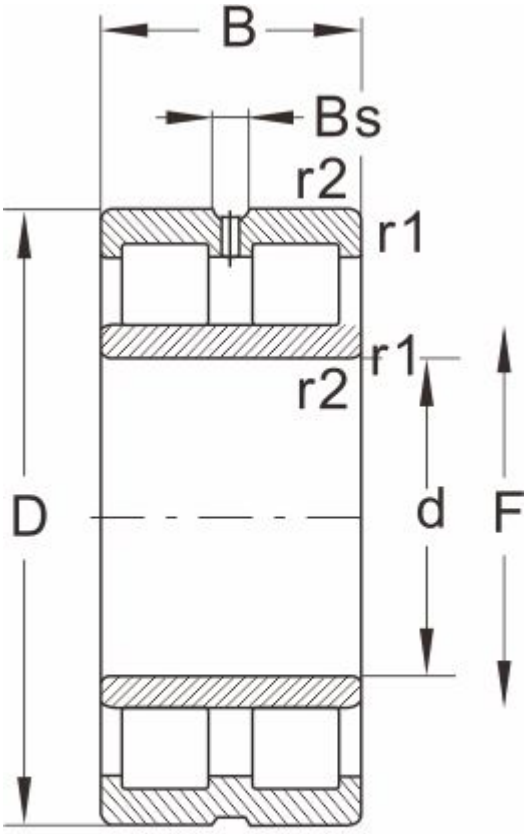

NNU...W33

型号	NN 3048 K/M/W33
外形尺寸(mm)	
d	240
D	360
B	92
r1 r2 min	3
基本额定载荷(kN)	
动荷载	850
静荷载	1560
极限速度(rpm)	
脂润滑	2000
油润滑	2600
轴承尺寸	
E	330
F	--
Bs ≈	15
S ≈	6
重量 (kg)	36