NN49/1320K/FB/W33

产品尺寸参数

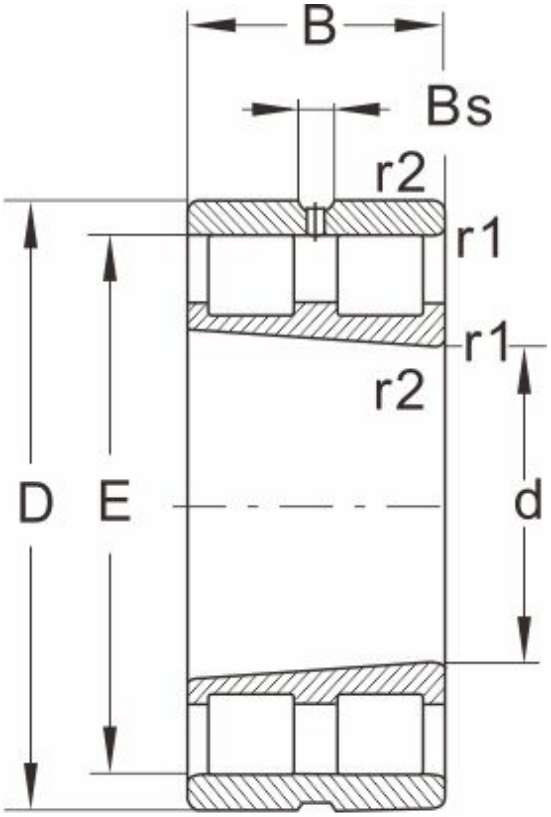

NN...K/W33

型号	NN49/1320K/FB/W33
外形尺寸(mm)	
d	1320
D	1720
B	400
r1 r2 min	--
基本额定载荷(kN)	
动荷载	13800
静荷载	42500
极限速度(rpm)	
脂润滑	--
油润滑	280
轴承尺寸	
E	1620
F	--
Bs ≈	22.3
S ≈	16.8
重量 (kg)	3060