NNC48/500V

产品尺寸参数

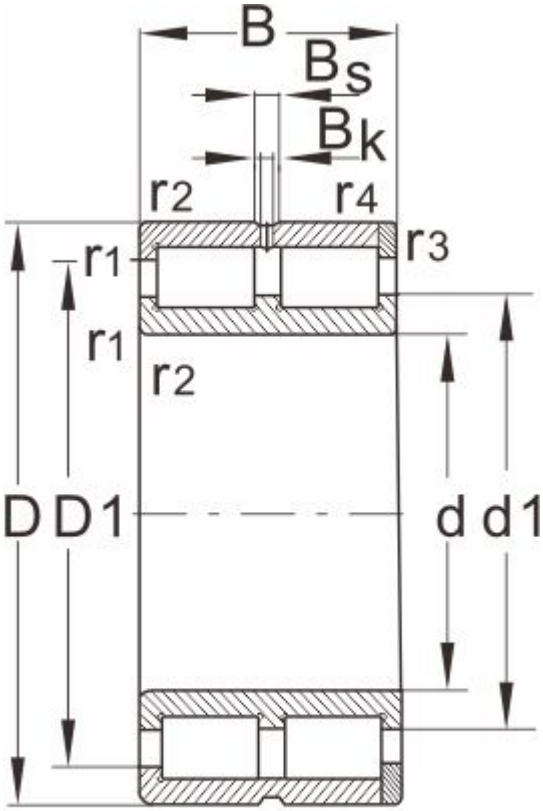

NNC

型 号	NNC48/500V
外形尺寸	
d	500
D	620
B	118
r1,r2 Min	3
额定负荷	
动负荷	1625
静负荷	4987
极限速度	
脂润滑	200
油润滑	380
轴承尺寸	
E	--
d1	547
D1	571
Bs	9.4
Bk	5
S	--
重量	82.5