NNC4840V

产品尺寸参数

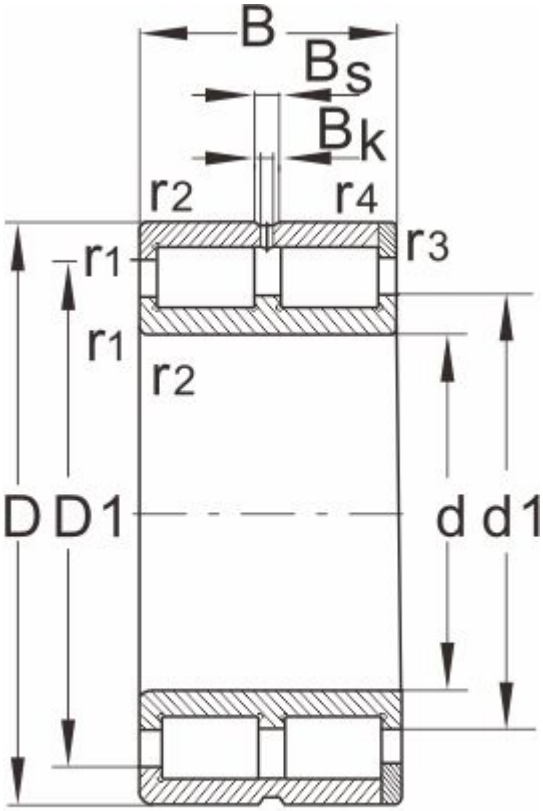

NNC

型 号	NNC4840V
外形尺寸	
d	200
D	250
B	50
r1,r2 Min	1.5
额定负荷	
动负荷	315
静负荷	799
极限速度	
脂润滑	550
油润滑	1100
轴承尺寸	
E	--
d1	219.5
D1	230
Bs	7
Bk	4
S	--
重量	6