NNC4852V

产品尺寸参数

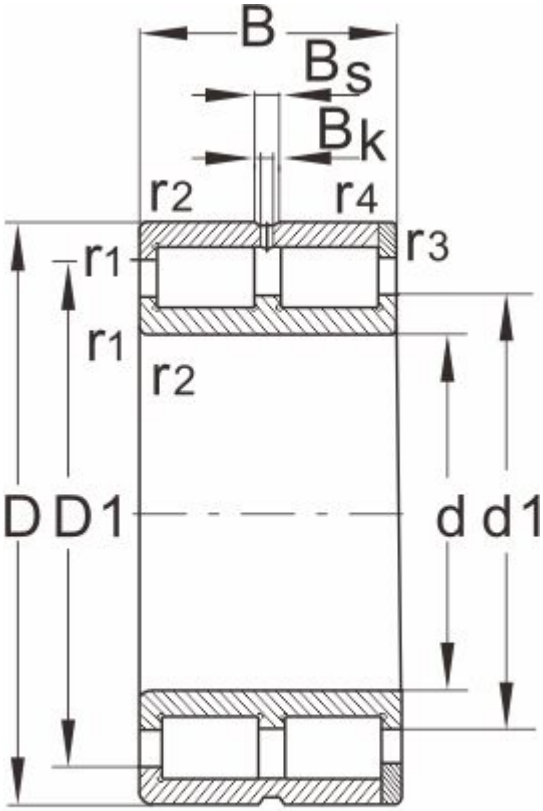

NNC

型 号	NNC4852V
外形尺寸	
d	260
D	320
B	60
r1,r2 Min	2
额定负荷	
动负荷	521
静负荷	1406
极限速度	
脂润滑	430
油润滑	820
轴承尺寸	
E	--
d1	283.5
D1	297.5
Bs	8
Bk	4
S	--
重量	11.1