NNC4856V

产品尺寸参数

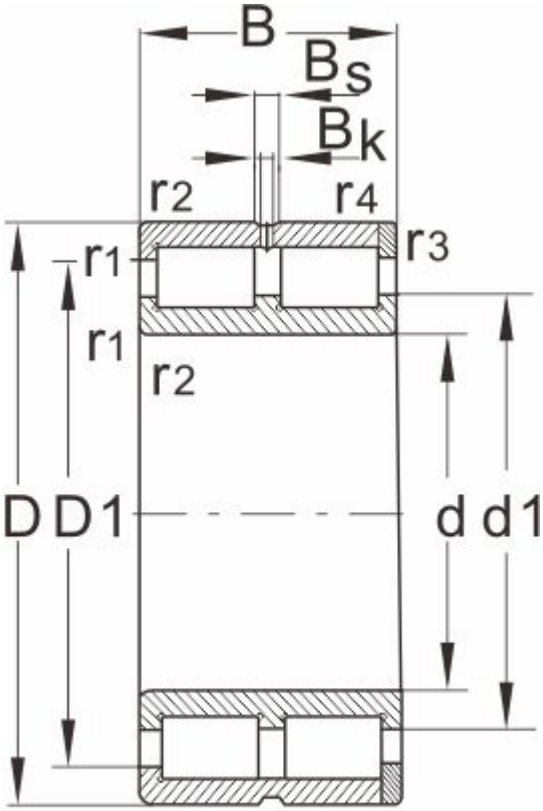

NNC

型 号	NNC4856V
外形尺寸	
d	280
D	350
B	69
r1,r2 Min	2
额定负荷	
动负荷	680
静负荷	1853
极限速度	
脂润滑	400
油润滑	750
轴承尺寸	
E	--
d1	309
D1	325
Bs	8
Bk	4
S	--
重量	16.1