NNC4914V

产品尺寸参数

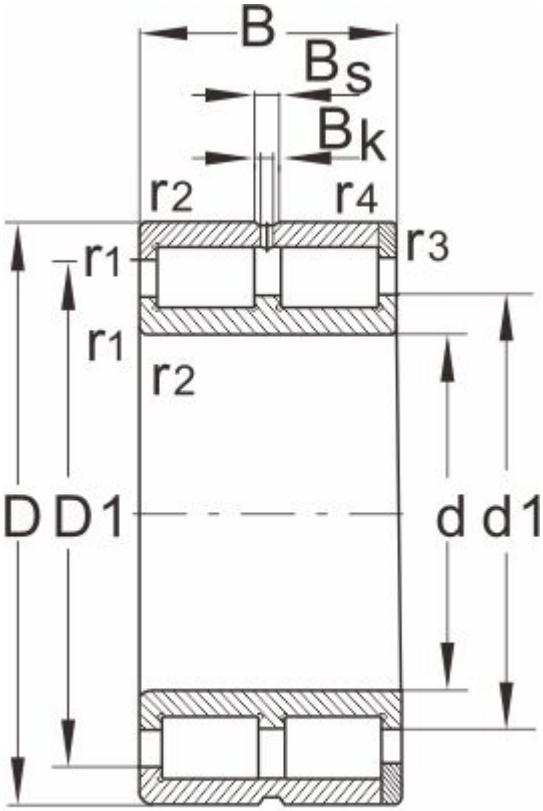

NNC

型 号	NNC4914V
外形尺寸	
d	70
D	100
B	30
r1,r2 Min	1
额定负荷	
动负荷	103
静负荷	188
极限速度	
脂润滑	1400
油润滑	3000
轴承尺寸	
E	--
d1	82
D1	89
Bs	4.5
Bk	3.5
S	--
重量	0.8