NNC4920V

产品尺寸参数

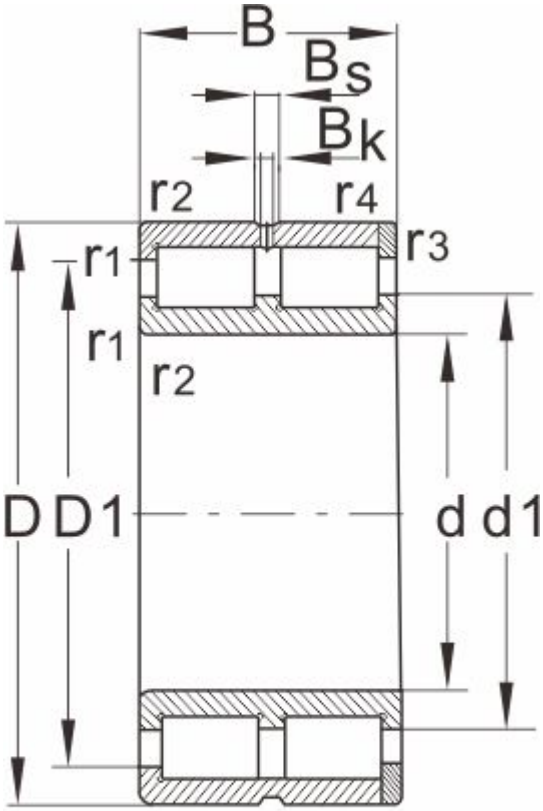

NNC

型 号	NNC4920V
外形尺寸	
d	100
D	140
B	40
r1,r2 Min	1.1
额定负荷	
动负荷	190
静负荷	390
极限速度	
脂润滑	950
油润滑	2000
轴承尺寸	
E	--
d1	116.5
D1	125.5
Bs	5
Bk	3.5
S	--
重量	2.1