NNC4936V

产品尺寸参数

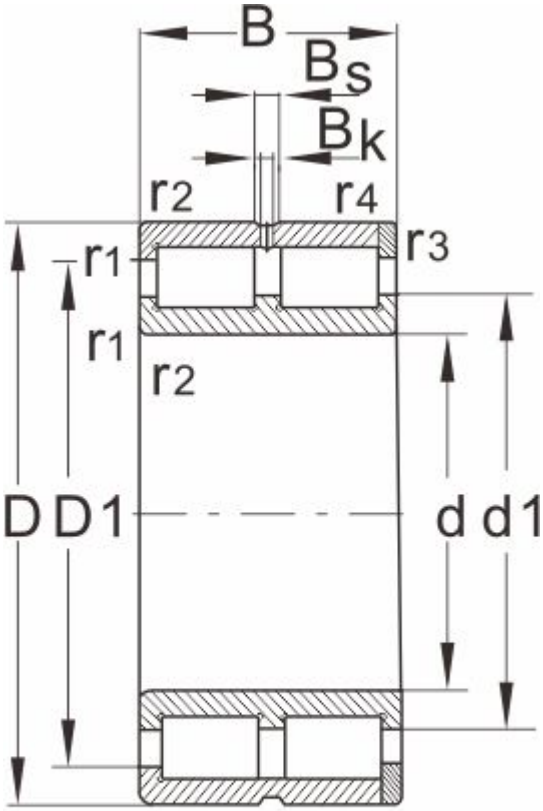

NNC

型 号	NNC4936V
外形尺寸	
d	180
D	250
B	69
r1,r2 Min	2
额定负荷	
动负荷	547
静负荷	1220
极限速度	
脂润滑	570
油润滑	1100
轴承尺寸	
E	--
d1	207
D1	223
Bs	7
Bk	4
S	--
重量	11