NNC4944V

产品尺寸参数

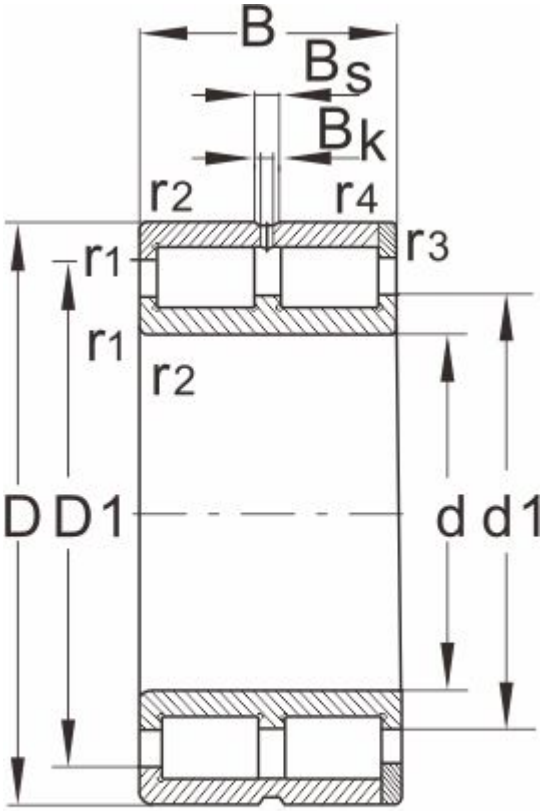

NNC

型 号	NNC4944V
外形尺寸	
d	220
D	300
B	80
r1,r2 Min	2.1
额定负荷	
动负荷	690
静负荷	1610
极限速度	
脂润滑	500
油润滑	950
轴承尺寸	
E	--
d1	250
D1	268
Bs	8
Bk	4
S	--
重量	17.5