# NNC4996V

## 产品尺寸参数

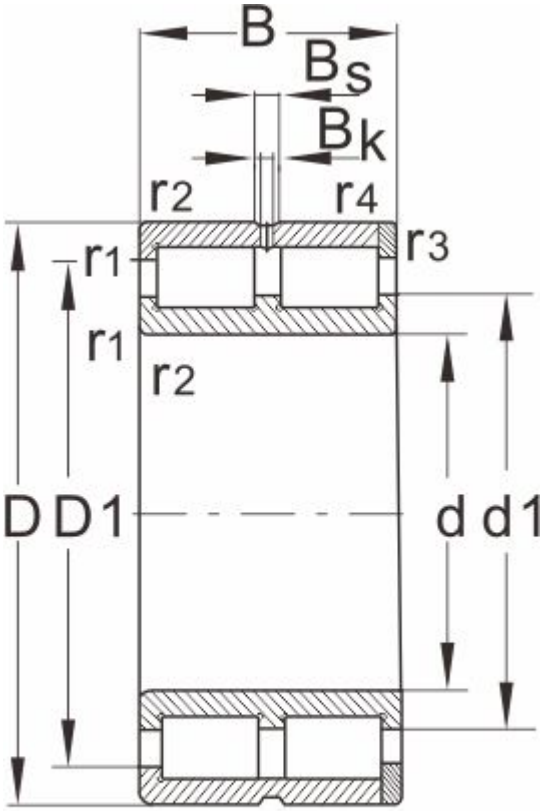


NNC

| 型 号 | NNC4996V |
|---|---|
| 外形尺寸 | |
| d | 480 |
| D | 650 |
| B | 170 |
| r1,r2 Min | 5 |
| 额定负荷 | |
| 动负荷 | 3720 |
| 静负荷 | 8420 |
| 极限速度 | |
| 脂润滑 | 180 |
| 油润滑 | 360 |
| 轴承尺寸 | |
| E | -- |
| d1 | 537 |
| D1 | 592 |
| Bs | 9.4 |
| Bk | 5 |
| S | -- |
| 重量 | 170 |