NNCF4844V

产品尺寸参数

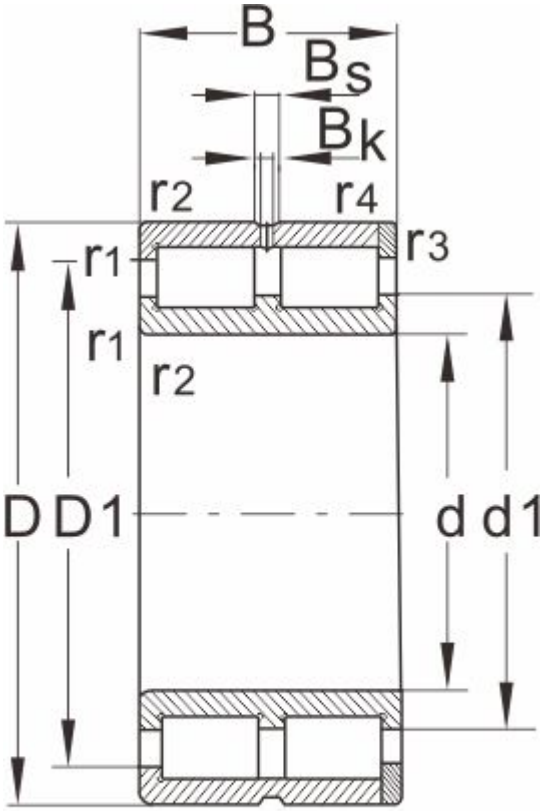

NNC

型 号	NNCF4844V
外形尺寸	
d	220
D	270
B	50
r1,r2 Min	1.5
额定负荷	
动负荷	330
静负荷	878
极限速度	
脂润滑	500
油润滑	1000
轴承尺寸	
E	256.9
d1	240.5
D1	251.5
Bs	7
Bk	4
S	4
重量	6.3