NNCL4860V

产品尺寸参数

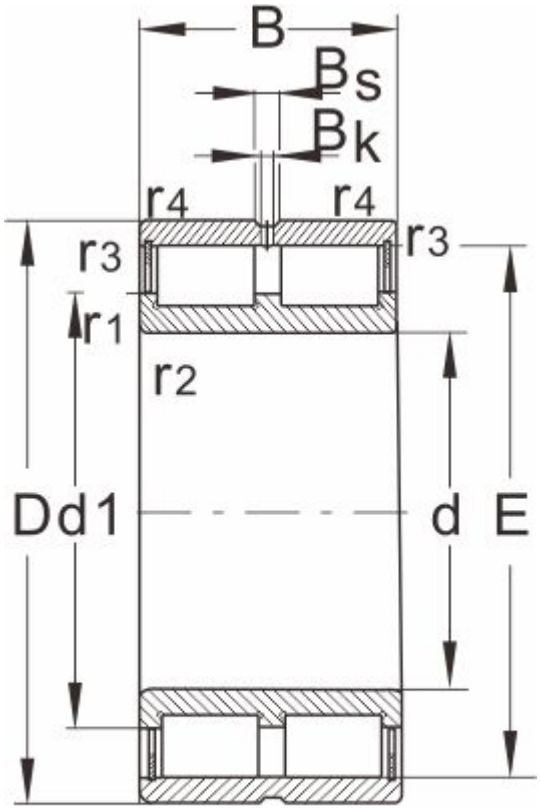

NNCL

型 号	NNCL4860V
外形尺寸	
d	300
D	380
B	80
r1,r2 Min	2.1
额定负荷	
动负荷	801
静负荷	2146
极限速度	
脂润滑	380
油润滑	700
轴承尺寸	
E	357.4
d1	330.5
D1	--
Bs	9.4
Bk	5
S	6
重量	22.5