NNCL4868V

产品尺寸参数

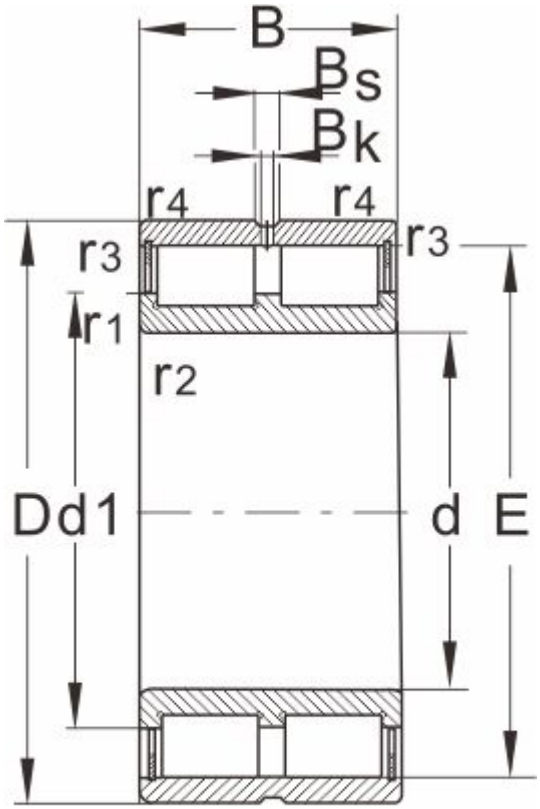

NNCL

型 号	NNCL4868V
外形尺寸	
d	340
D	420
B	80
r1,r2 Min	2.1
额定负荷	
动负荷	850
静负荷	2415
极限速度	
脂润滑	320
油润滑	600
轴承尺寸	
E	397.4
d1	370.5
D1	--
Bs	9.4
Bk	5
S	6
重量	25.2