NNCL49/500V

产品尺寸参数

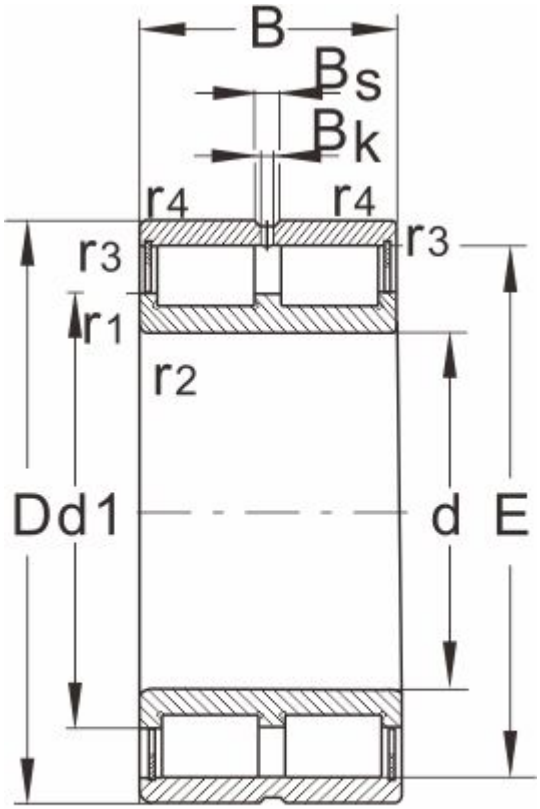

NNCL

型 号	NNCL49/500V
外形尺寸	
d	500
D	670
B	170
r1,r2 Min	5
额定负荷	
动负荷	3350
静负荷	8850
极限速度	
脂润滑	170
油润滑	360
轴承尺寸	
E	631.5
d1	568.5
D1	610.5
Bs	9.4
Bk	5
S	8
重量	175