NNCL4926V

产品尺寸参数

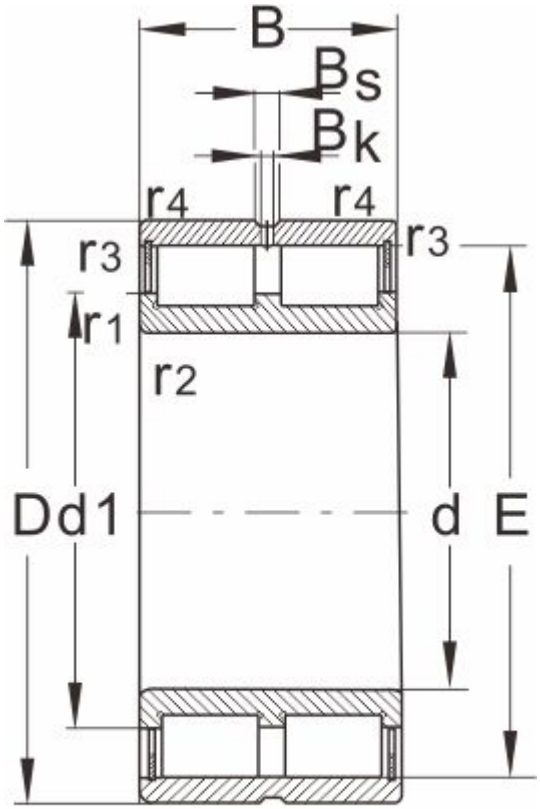

NNCL

型 号	NNCL4926V
外形尺寸	
d	130
D	180
B	50
r1,r2 Min	1.5
额定负荷	
动负荷	255
静负荷	540
极限速度	
脂润滑	750
油润滑	1600
轴承尺寸	
E	166
d1	149.5
D1	160.5
Bs	6
Bk	3.5
S	4
重量	4