NNCL4948V

产品尺寸参数

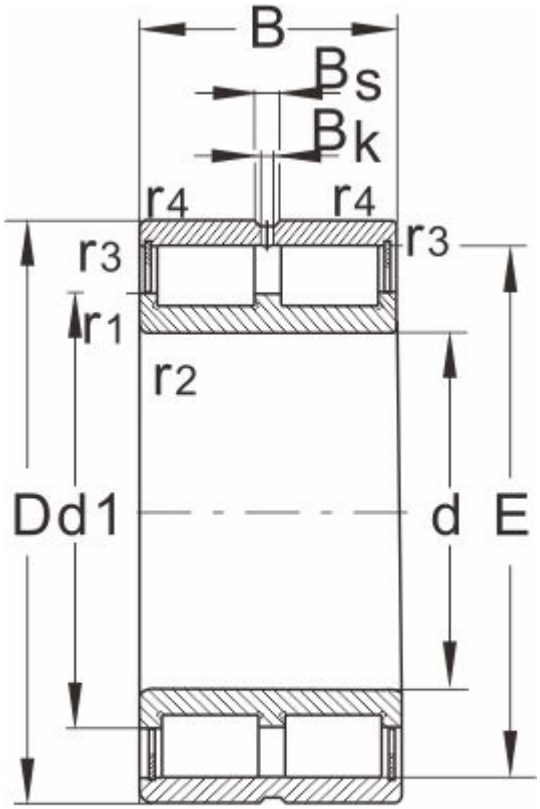

NNCL

型 号	NNCL4948V
外形尺寸	
d	240
D	320
B	80
r1,r2 Min	2.1
额定负荷	
动负荷	725
静负荷	1762
极限速度	
脂润滑	450
油润滑	850
轴承尺寸	
E	300.1
d1	273
D1	291
Bs	8
Bk	4
S	5
重量	18.5