NNCL4964V

产品尺寸参数

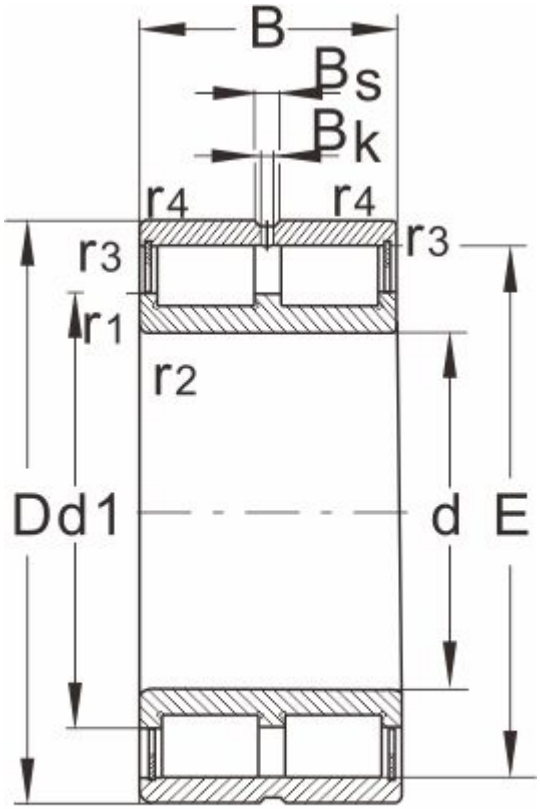

NNCL

型 号	NNCL4964V
外形尺寸	
d	320
D	440
B	118
r1,r2 Min	3
额定负荷	
动负荷	1600
静负荷	3835
极限速度	
脂润滑	320
油润滑	600
轴承尺寸	
E	409
d1	365.5
D1	399
Bs	9.4
Bk	5
S	6
重量	55.2