NNU 4064/M/W33

产品尺寸参数

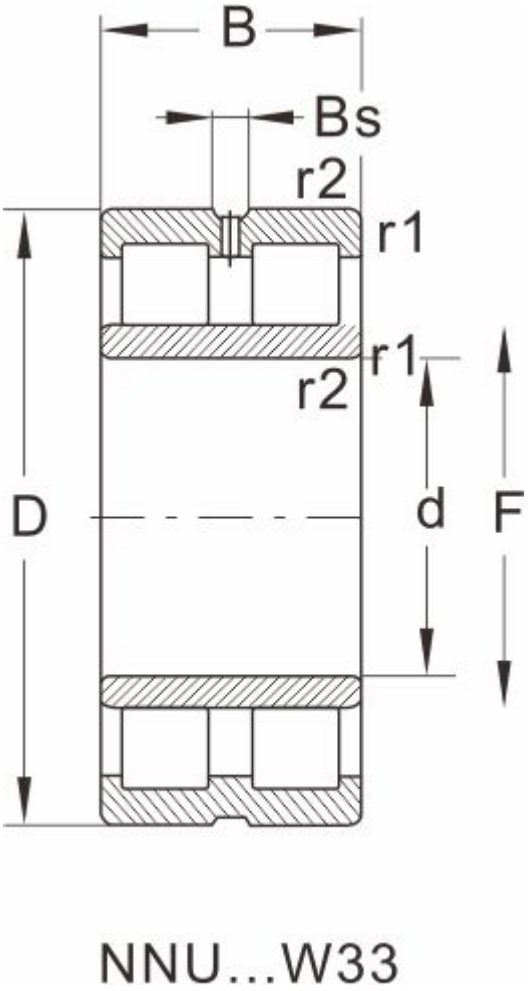

型号	NNU 4064/M/W33
外形尺寸(mm)	
d	320
D	480
B	160
r1 r2 min	--
基本额定载荷(kN)	
动荷载	2120
静荷载	4300
极限速度(rpm)	
脂润滑	--
油润滑	1400
轴承尺寸	
E	--
F	360
Bs ≈	16.7
S ≈	6.4
重量 (kg)	100