NNU 4120 M/W33

产品尺寸参数

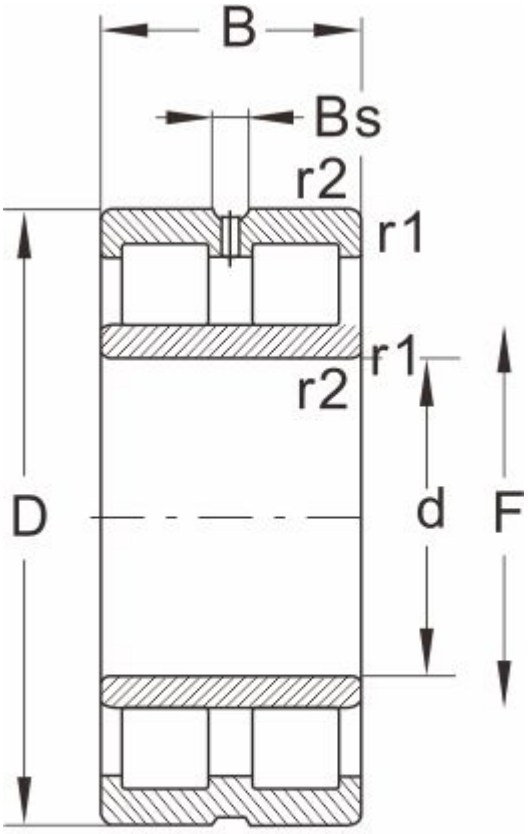

NNU...W33

型号	NNU 4120 M/W33
外形尺寸(mm)	
d	100
D	165
B	65
r1 r2 min	1.1
基本额定载荷(kN)	
动荷载	358
静荷载	570
极限速度(rpm)	
脂润滑	3600
油润滑	4800
轴承尺寸	
E	--
F	117
Bs ≈	5.5
S ≈	1.8
重量 (kg)	5.5